NACHi

クラストップレベルの最大リーチ

最大3210mmの大きなリーチで高い搬送能力を実現

小さい干渉領域

手首部の配線、信号線、エアホースを内装化し、ワークとの干渉を回避

アプリケーション配線も充実

最大40芯まで対応し、イーサネット用LAN、追加軸にも対応

クラストップレベルの高速処理

高速パレタイジングロボット NEW

LPA180

本体仕様

項目			仕様
ロボット型式			LPA180-01
構造			関節形
自由度			4
駆動方式			ACサーボ方式
最大動作範囲	腕	第1軸	±3.14rad
		第2軸	+0.79～−1.66rad
		第3軸	+0.31～−2.05rad
	手首	第4軸	±6.28rad
最大速度*1	腕	第1軸	2.44rad/s
		第2軸	2.18rad/s
		第3軸	2.27rad/s
	手首	第4軸	6.98rad/s
最大可搬質量	手首部	最大	180kg
		定格	130kg
	第1アーム上*2		最大25kg
手首許容最大慣性モーメント		第4軸	69kgm²
位置繰り返し精度*3			±0.09mm
使用空気圧力			−101.3～690kPa
エアー配管			IN: Rc1/2×4, OUT: φ12×4
アプリケーション用信号線			40芯(手首部まで)
設置方法			床置
設置条件	周囲温度		0～45℃*4
	周囲湿度		20～85%RH(結露無きこと)
	据付面への許容振動		0.5G(4.9m/s²)以下
本体質量			1,150kg

1[rad]=180/π[°], 1[N·m]=1/9.8[kgf·m]
※ 製品改良のため、定格、仕様、寸法などの一部を予告なしに変更することがあります。
※ 第1軸～第4軸は、コントローラ画面では各々J1～J4と表示されます。
※ 防爆対応はしていません

*1:表内の最大速度は手首負荷が130kg以下の場合の最大値であり、作業プログラムや手首負荷条件によって変化します。
*2:取付け場所、手首負荷質量により変化します。
*3:JIS B 8432に準拠しています。
*4:海抜1,000m以下でご使用の場合です。許容高度を超える場合、周囲温度が制約を受けます。

外形寸法及び動作範囲

従来機LP130/180と簡単に置換え可能

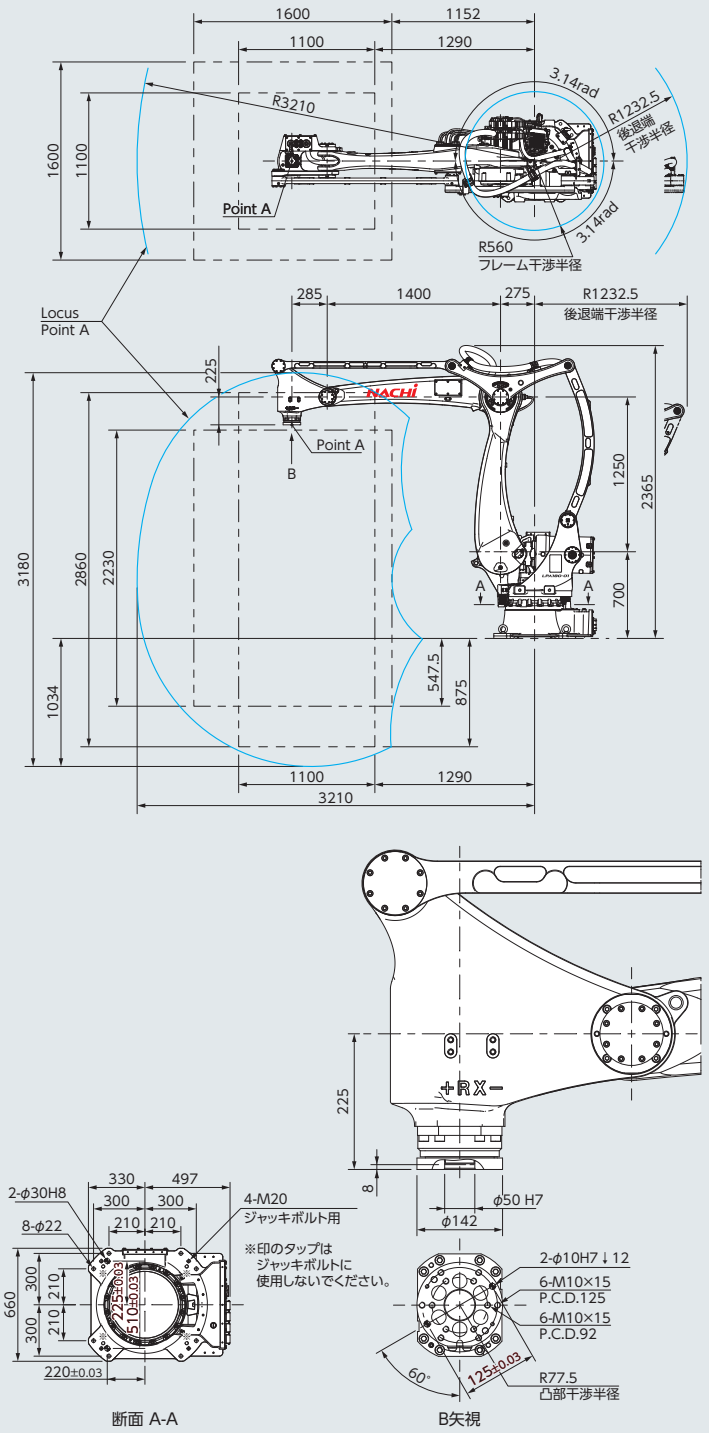

NACHi
株式会社 不二越

www.nachi-fujikoshi.co.jp

本社 Tel:03-5568-5111 Fax:03-5568-5206 東京都港区東新橋1-9-2 汐留住友ビル17F 〒105-0021
ロボット事業部 Tel:076-423-5135 Fax:076-493-5252 富山市不二越本町1-1-1 〒930-8511

東日本支社 Tel:03-5568-5286
北海道営業所 Tel:011-782-0006
山形営業所 Tel:0237-71-0321
福島営業所 Tel:024-991-4511
北関東支店 Tel:0276-46-7511
信州営業所 Tel:0268-28-7863
中日本支社 Tel:052-769-6825
東海支店 Tel:053-454-4160
北陸支店 Tel:076-425-8013
西日本支社 Tel:06-7178-5105
中国四国支店 Tel:082-568-7460
九州支店 Tel:092-441-2505
株式会社 ナチ関東 Tel:03-5568-5190
株式会社 ナチ関西 Tel:06-7178-2200
株式会社 ナチ東海 Tel:052-769-6911
株式会社 ナチ常盤 Tel:03-6252-3677
株式会社 ナチ北陸 Tel:076-424-3991

サービス拠点

北関東サービスセンター Tel:0276-33-7888
東北サービスセンター Tel:022-358-7752
西関東サービスセンター Tel:0467-71-5115
東海サービスセンター Tel:0565-29-5811
浜松事務所 Tel:053-454-4160
関西サービスセンター Tel:072-806-3381
中国四国サービスセンター Tel:082-284-5175
岡山事務所 Tel:0866-90-3407
九州サービスセンター Tel:093-434-9133
北陸サービスセンター Tel:076-423-6283

●製品改良のため、定格、仕様、外寸などの一部を予告なしに変更することがあります。
●本製品の最終使用者が軍事関係、または兵器等の製造用に使用する場合、「外国為替及び外国貿易法」の定める輸出規制の対象となることがあります。輸出される際には、十分な審査及び必要な輸出手続きをお取り下さい。

CATALOG NO. 7416-2
2024.05.Z-MD-ABE